ĐẠI HỌC Y DƯỢC TPHCM **BỆNH VIỆN ĐẠI HỌC Y DƯỢC**	**CỘNG HÒA XÃ HỘI CHỦ NGHĨA VIỆT NAM** **Độc lập - Tự do - Hạnh phúc**
Số: 2065./BVĐHYD-QTTN V/v mời chào giá	*Thành phố Hồ Chí Minh, ngày 14 tháng 5 năm 2025*

Kính gửi: Quý nhà cung cấp

Bệnh viện Đại học Y Dược Thành phố Hồ Chí Minh kính mời các đơn vị có đủ năng lực và kinh nghiệm cung cấp hàng hóa, dịch vụ liên quan theo yêu cầu dưới đây vui lòng gửi hồ sơ chào giá cho Bệnh viện theo nội dung cụ thể như sau:

1. Tên dự toán: Cung cấp vách kính cho nhà thuốc A khoa Dược tầng trệt, vách kính cửa đi lầu 2 khu B và cửa sổ lầu 12, 13 block B.

2. Phạm vi cung cấp: chi tiết theo phụ lục đính kèm.

3. Thời gian cung cấp hàng hóa, dịch vụ: 60 ngày kể từ ngày hợp đồng có hiệu lực.

4. Loại hợp đồng: hợp đồng trọn gói.

5. Địa điểm thực hiện: Bệnh viện Đại học Y Dược Thành phố Hồ Chí Minh – 215 Hồng Bàng, Phường 11, Quận 5, Thành phố Hồ Chí Minh.

6. Hiệu lực của hồ sơ chào giá: tối thiểu 6 tháng.

7. Yêu cầu về giá chào: giá chào đã bao gồm các loại thuế, phí, lệ phí theo luật định, chi phí vận chuyển, giao hàng và các yêu cầu khác của bên mời thầu.

8. Thời gian nhận hồ sơ chào giá: trước 16 giờ, ngày 24 / 5 /2025.

9. Quy định về tiếp nhận thông tin và hồ sơ chào giá:

- Gửi báo giá online qua website: https://bvdaihoc.com.vn/Home/ViewList/31;

- Gửi bản giấy có ký tên, đóng dấu về địa chỉ sau đây: Phòng Quản trị tòa nhà, hầm 2, Khu A, Bệnh viện Đại học Y Dược Thành phố Hồ Chí Minh – Cơ sở 1, số 215 Hồng Bàng, Phường 11, Quận 5, Thành phố Hồ Chí Minh.

Người liên hệ: Cao Thị Hoa Số điện thoại: 028.39525177

10. Yêu cầu khác:

Hồ sơ chào giá của nhà thầu bao gồm các tài liệu sau:

+ Thư chào giá, bảng báo giá của nhà thầu (có ký tên, đóng dấu);

+ Hợp đồng trúng thầu còn hiệu lực đối với các mặt hàng đã trúng thầu tại các cơ sở y tế (nếu có);

+ Tài liệu kỹ thuật của hàng hóa

Trân trọng./.

Nơi nhận:
- Như trên;
- Giám đốc (để báo cáo);
- Đơn vị Quản lý Đấu thầu (để đăng tin);
- Lưu: VT, QTTN (J22-268-cthoa).

TUQ. GIÁM ĐỐC
TRƯỞNG PHÒNG QUẢN TRỊ TÒA NHÀ

BỘ Y TẾ BỆNH VIỆN ĐẠI HỌC Y DƯỢC TP. HỒ CHÍ MINH

Nguyễn Anh Tuấn

BM: CVĐT.01(1)

PHỤ LỤC. PHẠM VI CUNG CẤP VÀ YÊU CẦU KỸ THUẬT

(Đính kèm Công văn số 2065/BVĐHYD-QTTN ngày 14 tháng 5 năm 2025

I. Phạm vi cung cấp

Stt	Danh mục	Đơn vị tính	Khối lượng
1	Ô kính (có khoét lỗ)	m^2	8,4
2	Vách kính khung inox	m^2	1,7
3	Cửa sổ nhôm kính	m^2	4,7
4	Vách kính khung nhôm cửa đi mở quay 2 cánh	m^2	10,5

II. Yêu cầu kỹ thuật

1. Giới thiệu chung về gói thầu

- Tên gói thầu: Cung cấp vách kính cho nhà thuốc A khoa Dược tầng trệt, vách kính cửa đi lầu 2 khu B và cửa sổ lầu 12, 13 block B;
- Địa điểm thực hiện: Bệnh viện Đại học Y Dược Thành phố Hồ Chí Minh – 215 Hồng Bàng, Phường 11, Quận 5, Thành phố Hồ Chí Minh;
- Thời gian thực hiện gói thầu: 120 ngày kể từ ngày hợp đồng có hiệu lực.

2. Yêu cầu về kỹ thuật

2.1. Yêu cầu kỹ thuật chi tiết

Stt	Danh mục	Yêu cầu kỹ thuật
1	Ô kính (có khoét lỗ)	- Kính 10 mm cường lực; - Silicone trung tính hoàn thiện xung quanh viền khung; - Chi tiết theo bản vẽ đính kèm.
2	Vách kính khung inox	- Khung bao inox 304, kích thước 50x100 mm, dày ≥ 1,4 mm; - Kính 10 mm cường lực; - Silicone trung tính hoàn thiện xung quanh viền khung; - Chi tiết theo bản vẽ đính kèm.
3	Cửa sổ nhôm kính	- Thanh profile nhôm: hệ 55, được xử lý bề mặt và sơn tĩnh điện, khung hợp kim nhôm dạng profile 6063; - Độ dày nhôm: ≥ 1,4 mm; - Kính hộp 19 mm xanh lá (5 mm cường lực xanh lá + 9 mm chân không + 5 mm cường lực xanh lá); - Silicone trung tính hoàn thiện xung quanh viền khung; - Ốc vít làm từ inox 304; - Cửa đã bao gồm phụ kiện: tay nắm cửa, bản lề chữ A; - Chi tiết theo bản vẽ đính kèm.

Stt	Danh mục	Yêu cầu kỹ thuật
4	Vách kính khung nhôm cửa đi mở quay 2 cánh	- Thanh profile nhôm: hệ 55, được xử lý bề mặt và sơn tĩnh điện, khung hợp kim nhôm dạng profile 6063; - Độ dày nhôm: ≥ 1,4 mm; - Kính cường lực ô cố định 8 mm, cánh cửa 10 mm trắng trong; - Silicone trung tính hoàn thiện xung quanh viền khung; - Phụ kiện cửa: bản lề, khóa và tay nắm cửa; - Chi tiết theo bản vẽ đính kèm.

2.2. Yêu cầu về bảo hành

Thời gian bảo hành tối thiểu 12 tháng kể từ ngày hàng hóa được nghiệm thu.

3. Các yêu cầu khác

- Hàng hóa cung cấp mới 100%, sản xuất từ năm 2024 trở về sau;
- Hàng hóa phải có nguồn gốc xuất xứ rõ ràng;
- Hàng hóa giao phải còn "nguyên đai, nguyên kiện", bao bì không bị rách hoặc xé bỏ hoặc bị thấm nước khi giao hàng;
- Nhà thầu khảo sát thực tế theo yêu cầu của Chủ đầu tư và thực hiện lắp đặt hàng hóa theo bản vẽ thiết kế chi tiết đính kèm;
- Nhà thầu thực hiện đầy đủ các trách nhiệm về đảm bảo chất lượng hàng hóa theo các quy định của pháp luật;
- Nhà thầu chịu trách nhiệm thu gom, vận chuyển ra khỏi Bệnh viện và mang đổ bỏ rác thải đúng nơi quy định;
- Nhà thầu phải tuân thủ theo các quy định, quy trình của Chủ đầu tư;
- Nhà thầu chịu trách nhiệm bồi thường thiệt hại khi xảy ra sự cố trong quá trình thực hiện.

4. Quy định về kiểm tra, thử nghiệm hàng hóa

4.1. Kiểm tra hàng hóa

- Thời gian: tại thời điểm giao hàng và trong thời gian nghiệm thu sử dụng hàng hóa;
- Địa điểm: 215 Hồng Bàng, Phường 11, Quận 5, Thành phố Hồ Chí Minh;
- Kiểm tra tình trạng bên ngoài:
  - Thùng hàng/kiện hàng nguyên vẹn, phụ kiện đầy đủ;
  - Tem/nhãn hàng hóa bình thường – không rách;
  - Hàng hóa sạch sẽ - nguyên vẹn, không bị hư hỏng vật lý, không móp méo, không bị rách.
- Sau khi giao hàng, Nhà thầu phải chịu trách nhiệm về những khiếm khuyết của hàng hóa nếu các khiếm khuyết đó không thể phát hiện bằng biện pháp thông thường hoặc những khiếm khuyết mà nhà thầu đã biết nhưng không thông báo cho Chủ đầu tư. Trong trường hợp Chủ đầu tư phát hiện hàng hóa chưa đúng như thỏa thuận, Chủ đầu tư sẽ lập biên bản và báo cho Nhà thầu để tiến hành kiểm tra và có biện pháp giải quyết.

4.2. Thử nghiệm hàng hóa

Nếu hàng hóa không đạt qua yêu cầu sử dụng thử thì Chủ đầu tư sẽ lập biên bản, từ chối nhận hàng và báo cho Nhà thầu để tiến hành kiểm tra và có biện pháp giải quyết. Sau 03 ngày làm việc kể từ ngày nhận được thông báo mà Nhà thầu không có ý kiến thì xem như đã chấp nhận những nội dung theo biên bản đã thông báo. Theo đó, ngoài việc thực hiện thay thế, Nhà thầu còn phải bồi thường thiệt hại cho Chủ đầu tư (nếu có).

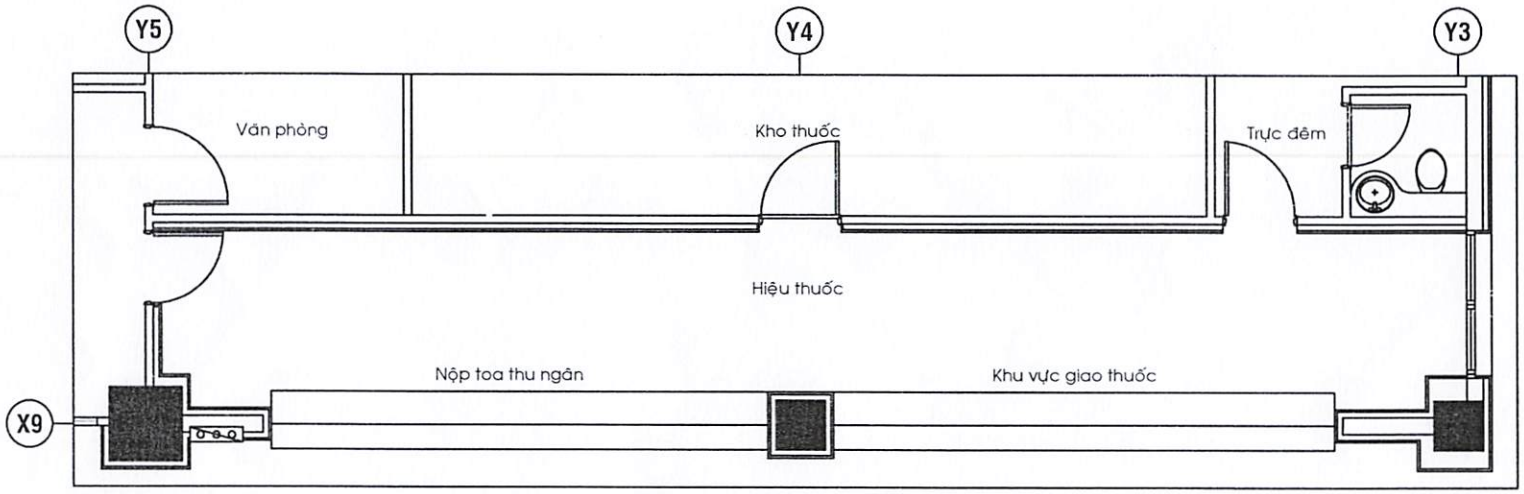

MẶT BẰNG HIỆN TRẠNG NHÀ THUỐC TẦNG TRỆT KHU A

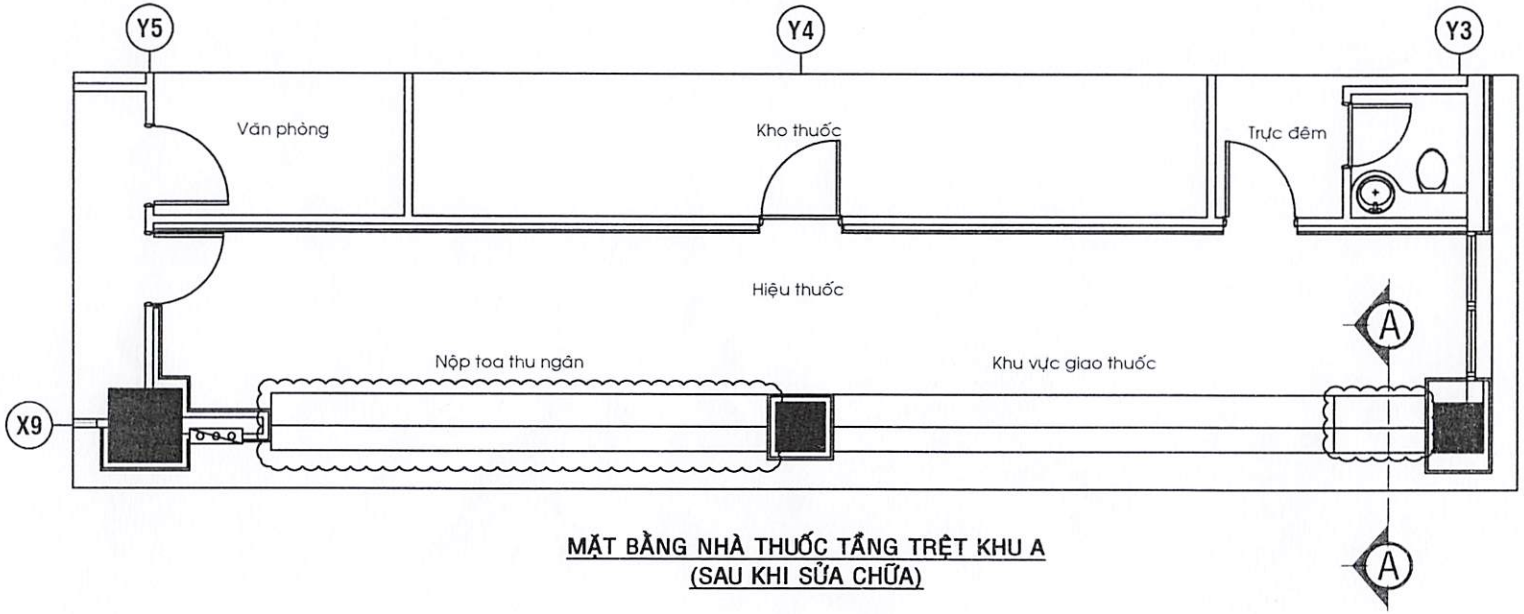

MẶT BẰNG NHÀ THUỐC TẦNG TRỆT KHU A
(SAU KHI SỬA CHỮA)

BỆNH VIỆN ĐẠI HỌC Y DƯỢC TP.HCM
215 HỒNG BÀNG, PHƯỜNG 11, QUẬN 5, TP.HCM

ĐƠN VỊ SỬ DỤNG

DS.CKII.Nguyễn Thu Hường
B97-015

ĐƠN VỊ TRIỂN KHAI THIẾT KẾ

TRIỂN KHAI CHI TIẾT	KS. DƯƠNG MINH PHƯƠNG
TÊN BẢN VẼ	MẶT BẰNG NHÀ THUỐC TẦNG TRỆT KHU A
BẢN VẼ SỐ	01
TỈ LỆ	
HỢP ĐỒNG SỐ	
LOẠI THIẾT KẾ	THIẾT KẾ THI CÔNG
HOÀN THÀNH	

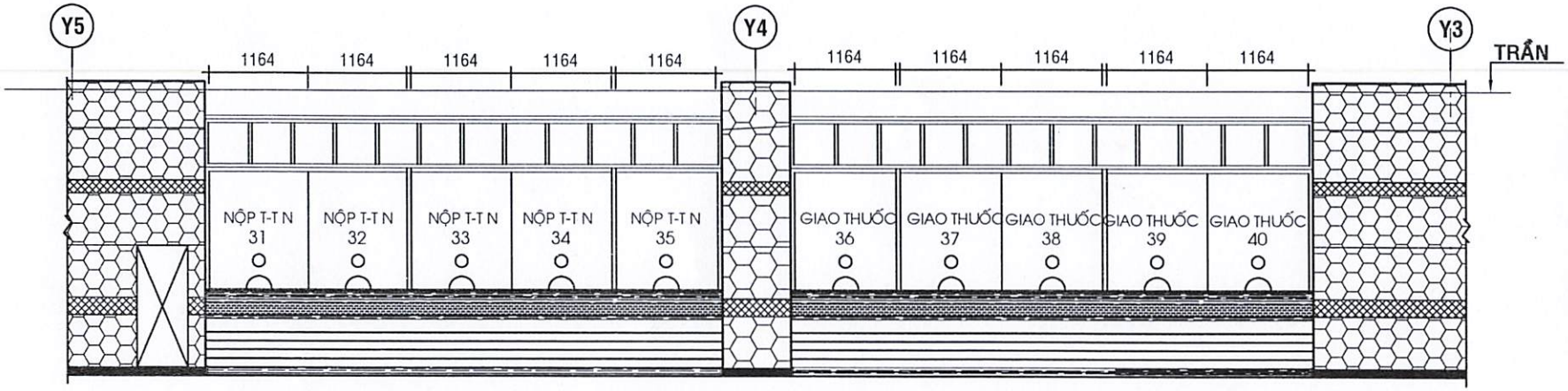

MẶT ĐỨNG HIỆN TRẠNG NHÀ THUỐC TẦNG TRỆT KHU A

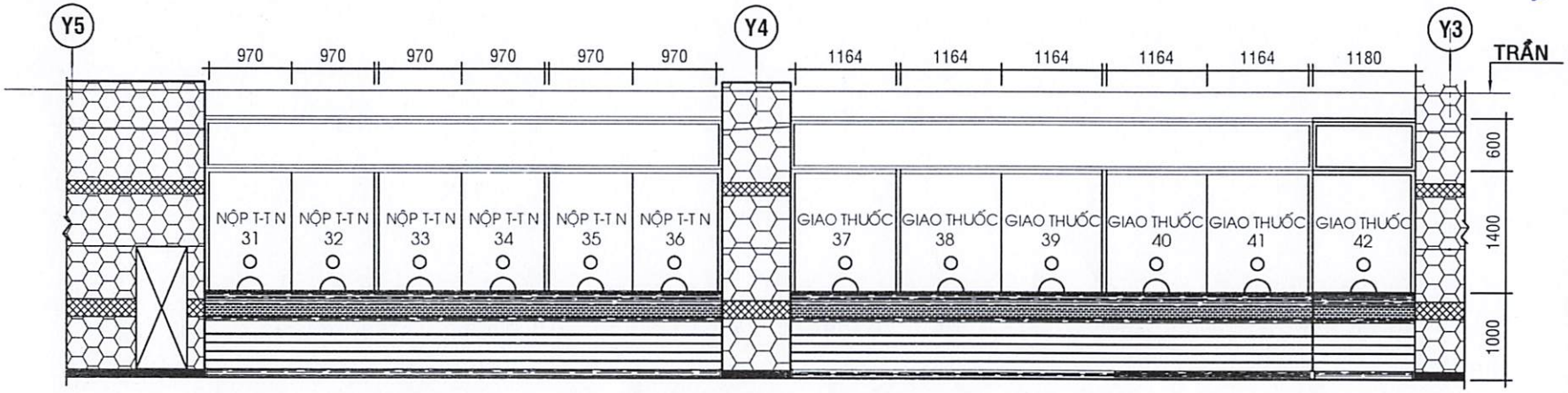

MẶT ĐỨNG NHÀ THUỐC TẦNG TRỆT KHU A
(SAU KHI SỬA CHỮA)

GHI CHÚ:
NHÀ THẦU CẦN KIỂM TRA KÍCH THƯỚC THỰC TẾ
TRƯỚC KHI SẢN XUẤT VÀ THI CÔNG

BỆNH VIỆN ĐẠI HỌC Y DƯỢC TP.HCM
215 HỒNG BÀNG, PHƯỜNG 11, QUẬN 5, TP.HCM

ĐƠN VỊ SỬ DỤNG

ĐƠN VỊ TRIỂN KHAI THIẾT KẾ

TRIỂN KHAI CHI TIẾT	KS. DƯƠNG MINH PHƯƠNG
TÊN BẢN VẼ	MẶT BẰNG NHÀ THUỐC TẦNG TRỆT KHU A
BẢN VẼ SỐ	02
TỈ LỆ	
HỢP ĐỒNG SỐ	
LOẠI THIẾT KẾ	THIẾT KẾ THI CÔNG
HOÀN THÀNH	

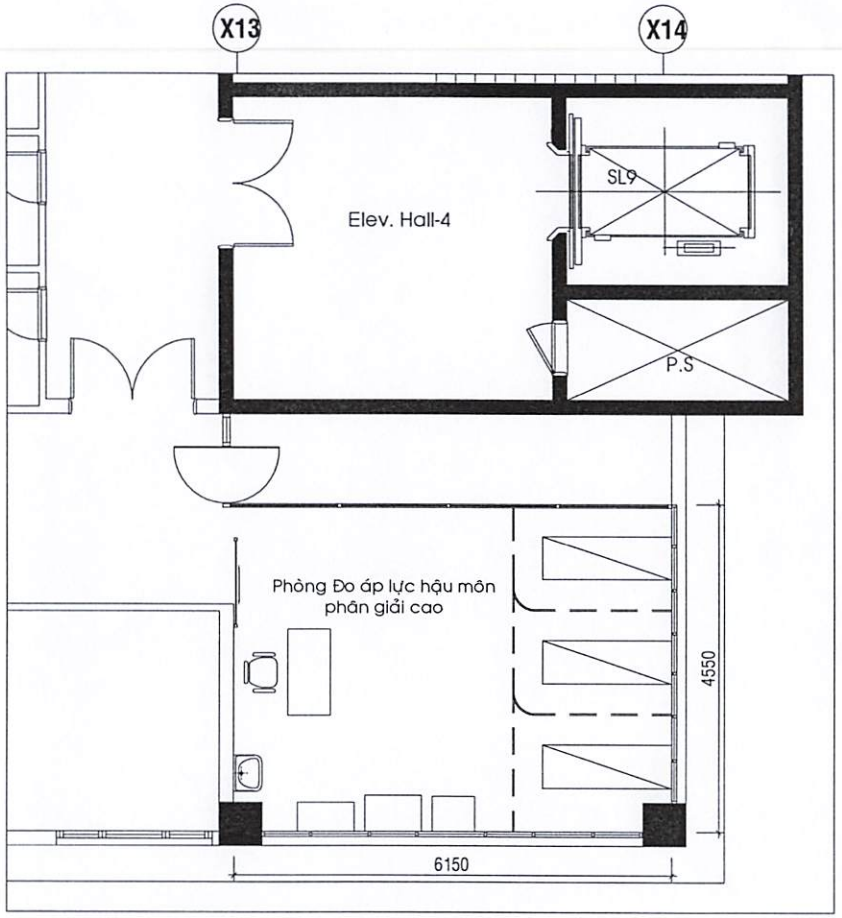

MẶT BẰNG KHU VỰC NGOÀI TRỜI LẦU 12 BLOCK B TL:1/100
(TRƯỚC KHI CẢI TẠO)

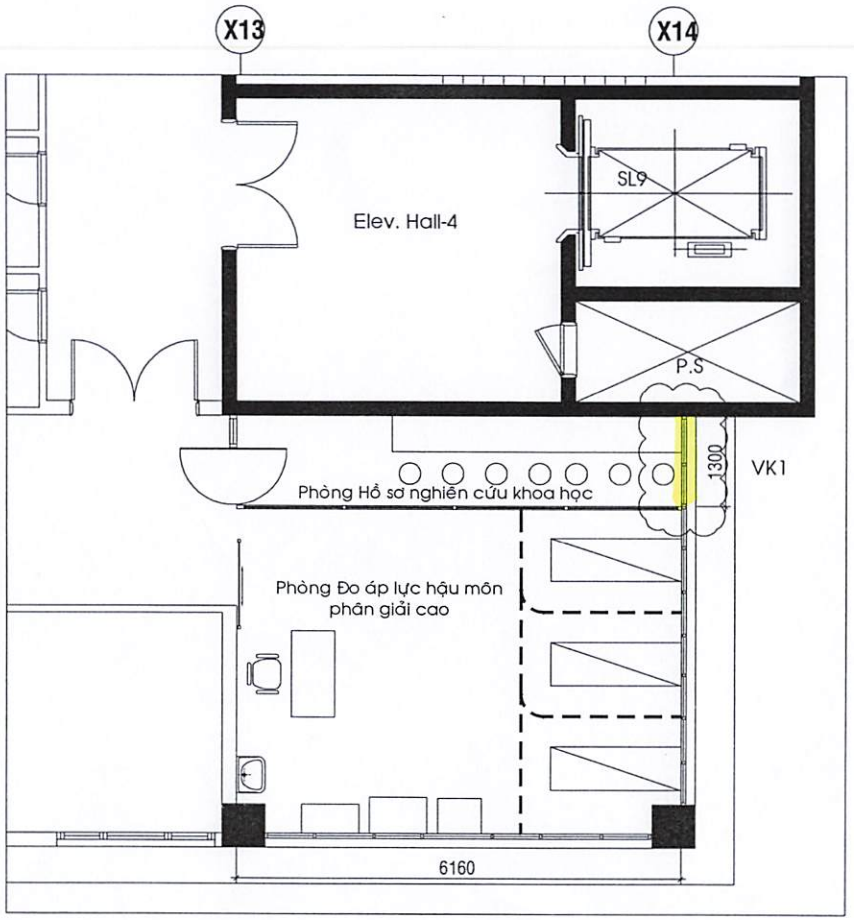

MẶT BẰNG KHU VỰC NGOÀI TRỜI LẦU 12 BLOCK B TL:1/100
(SAU KHI CẢI TẠO)
(PHÒNG HỒ SƠ NGHIÊN CỨU KHOA HỌC)

BỆNH VIỆN ĐẠI HỌC Y DƯỢC TP.HCM
215 HỒNG BÀNG, PHƯỜNG 11, QUẬN 5, TP.HCM

ĐƠN VỊ SỬ DỤNG

ĐƠN VỊ TRIỂN KHAI THIẾT KẾ

TRIỂN KHAI CHI TIẾT	KS. DƯƠNG MINH PHƯƠNG
TÊN BẢN VẼ	MẶT BẰNG PHÒNG HỒ SƠ NGHIÊN CỨU KHOA HỌC LẦU 12
BẢN VẼ SỐ	01
TỈ LỆ	
HOÀN THÀNH	

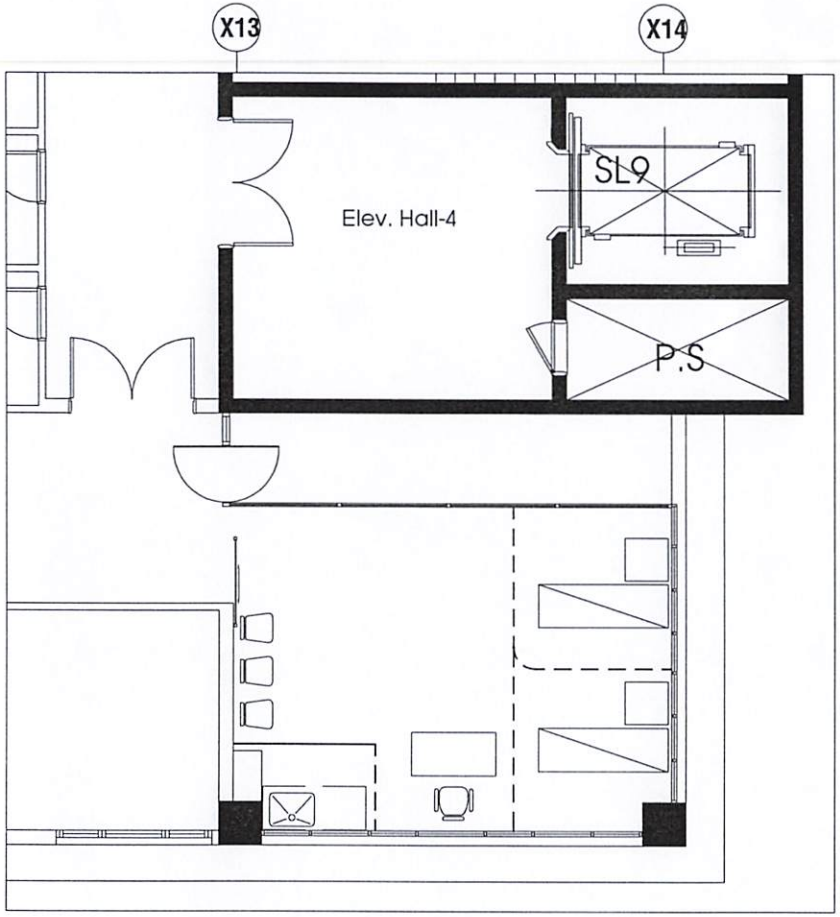

MẶT BẰNG KHU VỰC NGOÀI TRỜI LẦU 13 BLOCK B TL:1/100
(TRƯỚC KHI CẢI TẠO)

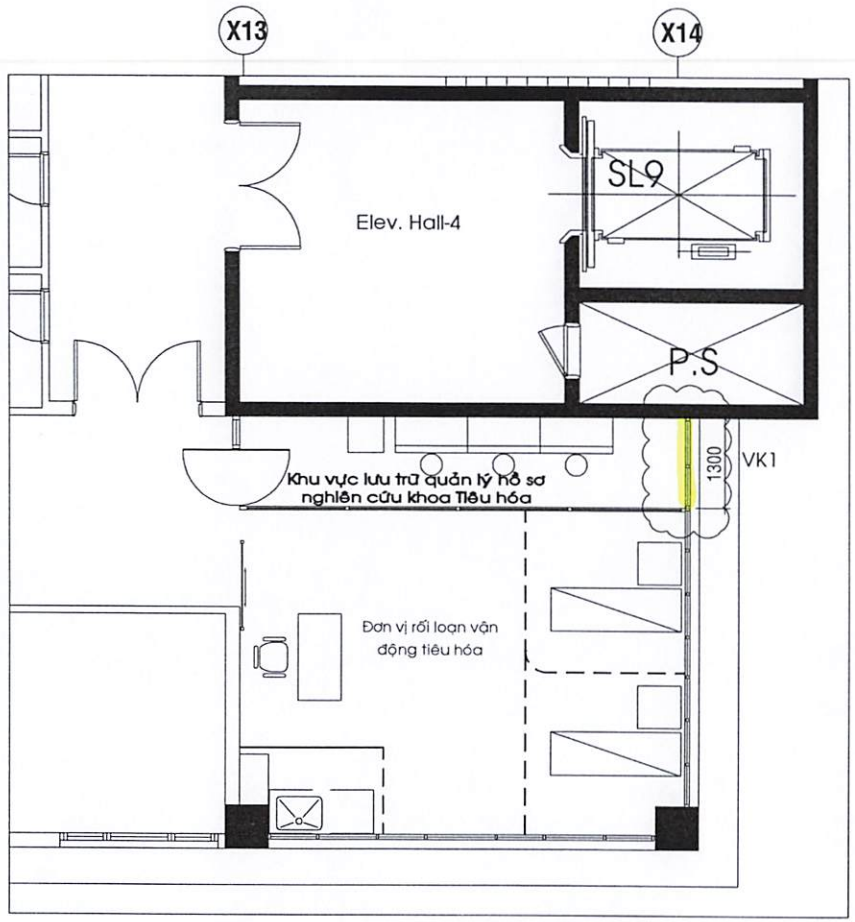

MẶT BẰNG KHU VỰC NGOÀI TRỜI LẦU 13 BLOCK B TL:1/100
(SAU KHI CẢI TẠO)
(ĐƠN VỊ RỐI LOẠN VẬN ĐỘNG TIÊU HÓA)

BỆNH VIỆN ĐẠI HỌC Y DƯỢC TP.HCM
215 HỒNG BÀNG, PHƯỜNG 11, QUẬN 5, TP.HCM

ĐƠN VỊ SỬ DỤNG

ĐƠN VỊ TRIỂN KHAI THIẾT KẾ

TRIỂN KHAI CHI TIẾT	KS.DƯƠNG MINH PHƯƠNG
TÊN BẢN VẼ	MẶT BẰNG ĐƠN VỊ RỐI LOẠN VẬN ĐỘNG TIÊU HÓA LẦU 13
BẢN VẼ SỐ	02
TỈ LỆ	
HOÀN THÀNH	

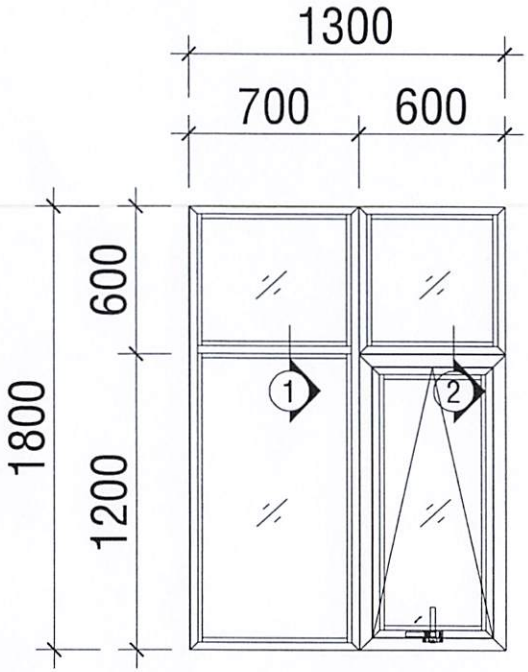

MẶT BẰNG

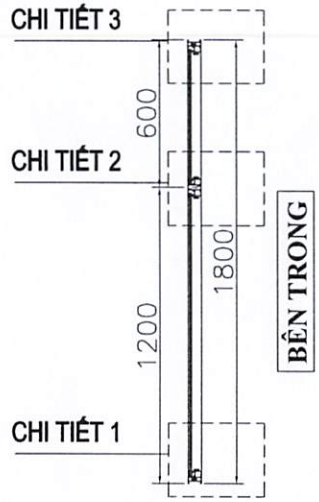

MẶT CẮT 1-1

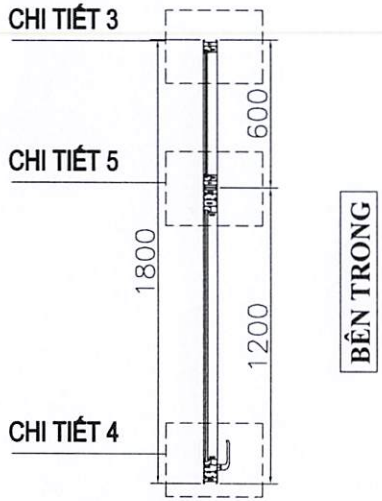

MẶT CẮT 2-2

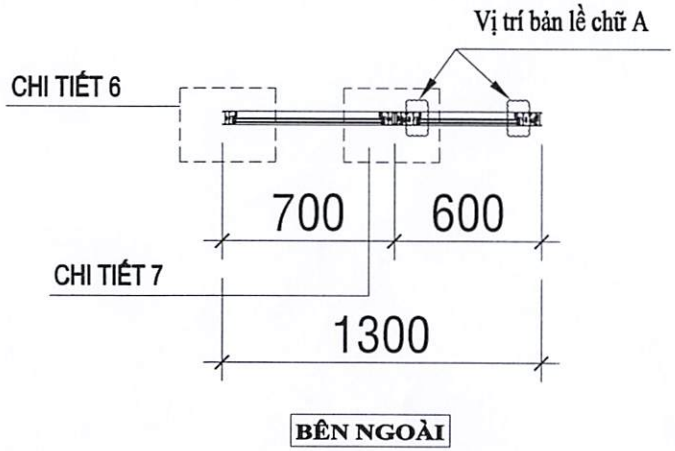

MẶT BẰNG CỬA SỔ VK1

BỆNH VIỆN ĐẠI HỌC Y DƯỢC TP.HCM 215 HỒNG BÀNG, PHƯỜNG 11, QUẬN 5, TP.HCM	
ĐƠN VỊ SỬ DỤNG	
ĐƠN VỊ TRIỂN KHAI THIẾT KẾ	
TRIỂN KHAI CHI TIẾT	KS. DƯƠNG MINH PHƯƠNG
TÊN BẢN VẼ MẶT ĐỨNG, MẶT BẰNG CỬA SỔ VK1	
BẢN VẼ SỐ	03
TỈ LỆ	
HOÀN THÀNH	

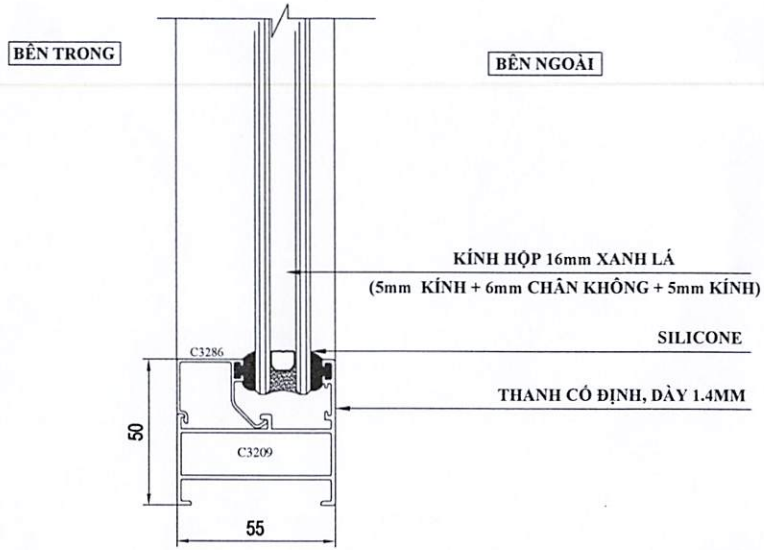

CHI TIẾT 1

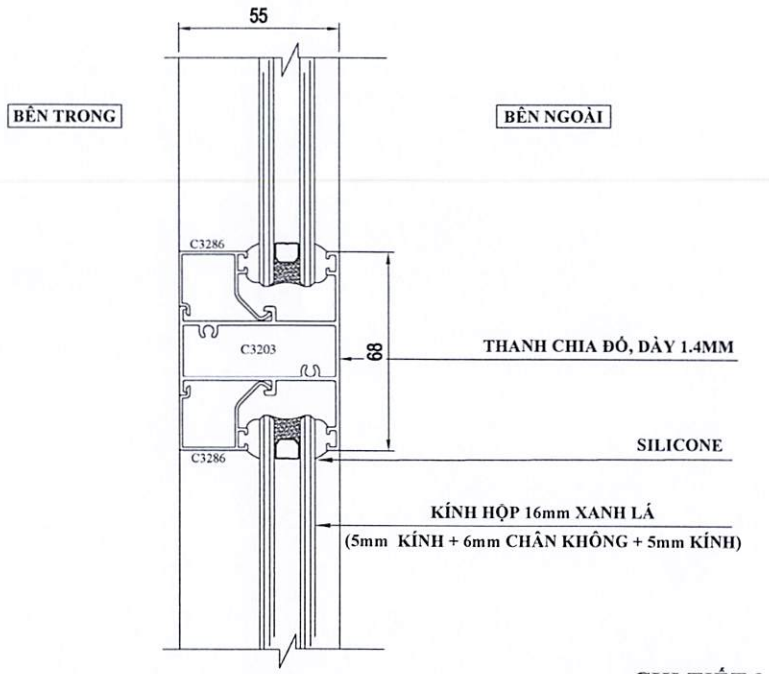

CHI TIẾT 2

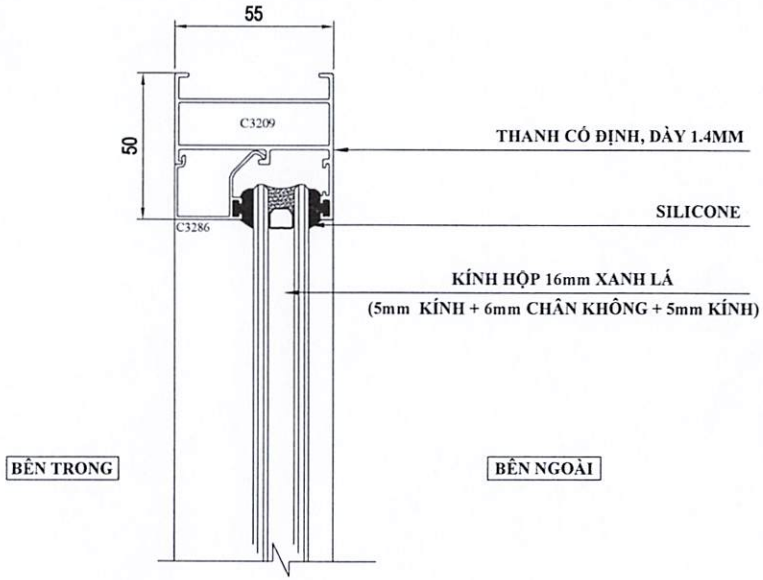

CHI TIẾT 3

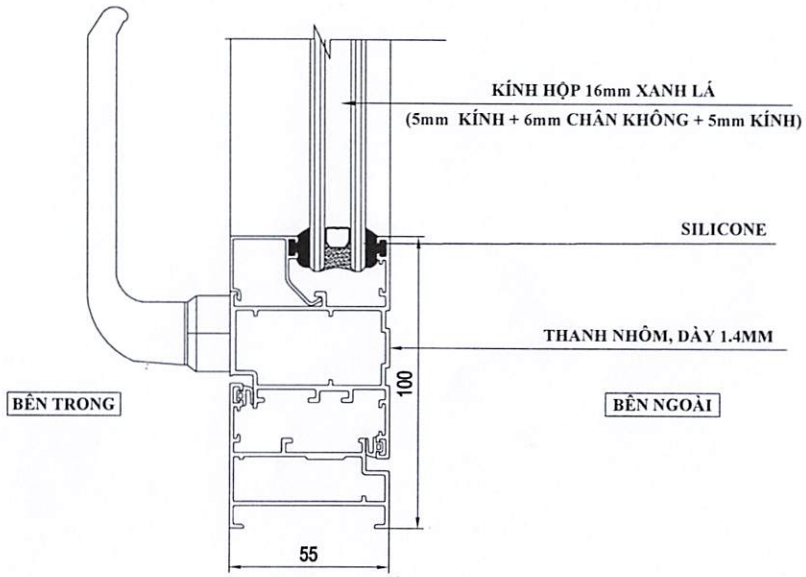

CHI TIẾT 4

BỆNH VIỆN ĐẠI HỌC Y DƯỢC TP.HCM

215 HỒNG BÀNG, PHƯỜNG 11, QUẬN 5, TP.HCM

ĐƠN VỊ SỬ DỤNG

ĐƠN VỊ TRIỂN KHAI THIẾT KẾ

TRIỂN KHAI THIẾT KẾ	KS. DƯƠNG MINH PHƯƠNG
TÊN BẢN VẼ	CÁC CHI TIẾT CẤU TẠO 1, 2, 3, 4 VÁCH KÍNH VK1
BẢN VẼ SỐ	04
TỈ LỆ	
HOÀN THÀNH	

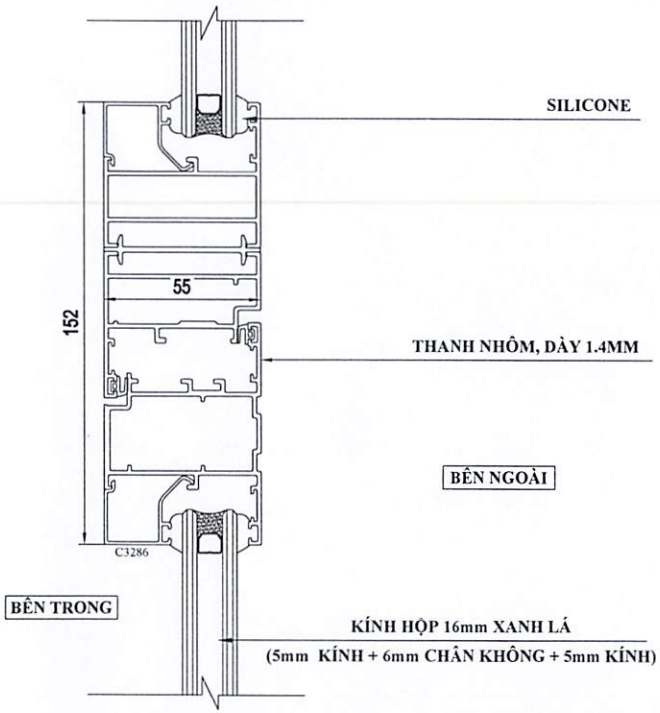

CHI TIẾT 5

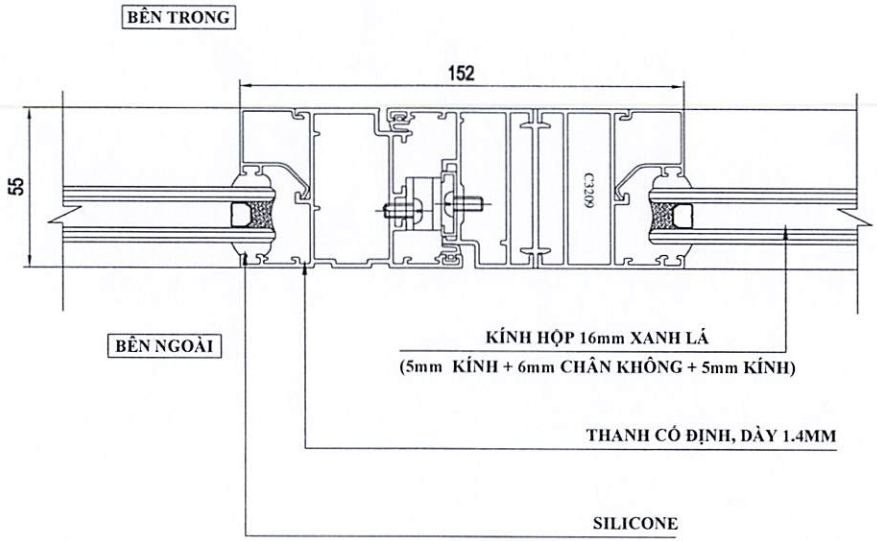

CHI TIẾT 7

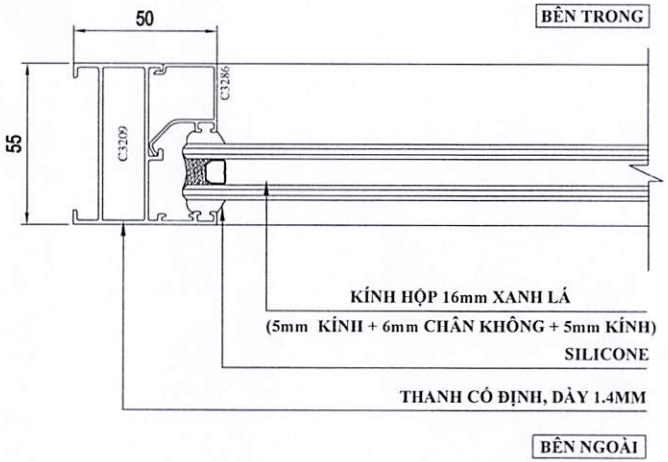

CHI TIẾT 6

BỆNH VIỆN ĐẠI HỌC Y DƯỢC TP.HCM

215 HỒNG BÀNG, PHƯỜNG 11, QUẬN 5, TP.HCM

ĐƠN VỊ SỬ DỤNG

ĐƠN VỊ TRIỂN KHAI THIẾT KẾ

TRIỂN KHAI THIẾT KẾ	KS. DƯƠNG MINH PHƯƠNG
TÊN BẢN VẼ	CÁC CHI TIẾT CẤU TẠO 5, 6, 7 VÁCH KÍNH VK1
BẢN VẼ SỐ	05
TỈ LỆ	
HOÀN THÀNH	

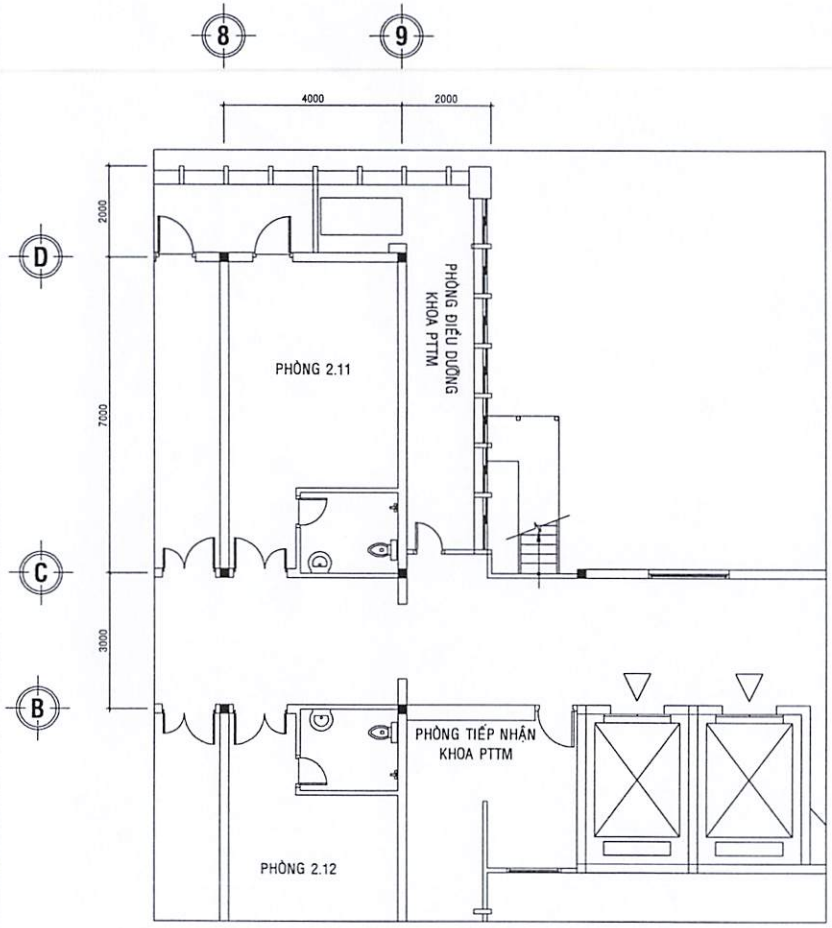

MẶT BẰNG HIỆN TRẠNG LẦU 2 KHU B

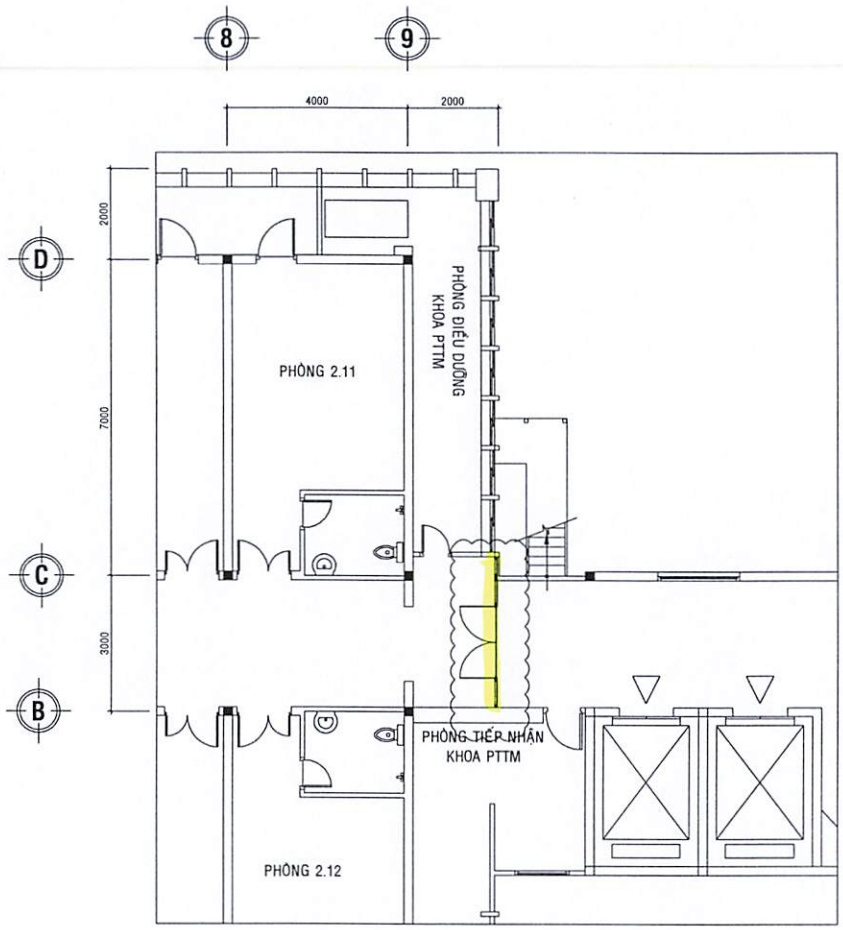

MẶT BẰNG LẦU 2 KHU B SAU KHI SỬA CHỮA

BỆNH VIỆN ĐẠI HỌC Y DƯỢC
TP.HCM
215 HỒNG BÀNG, PHƯỜNG 11, QUẬN 5 , TP.HCM

ĐƠN VỊ SỬ DỤNG

ĐƠN VỊ TRIỂN KHAI THIẾT KẾ

TRIỂN KHAI CHI TIẾT	KS. DƯƠNG MINH PHƯƠNG
TÊN BẢN VẼ	MẶT BẰNG LẦU 2 KHU B
BẢN VẼ SỐ	06
TỈ LỆ	
HOÀN THÀNH	

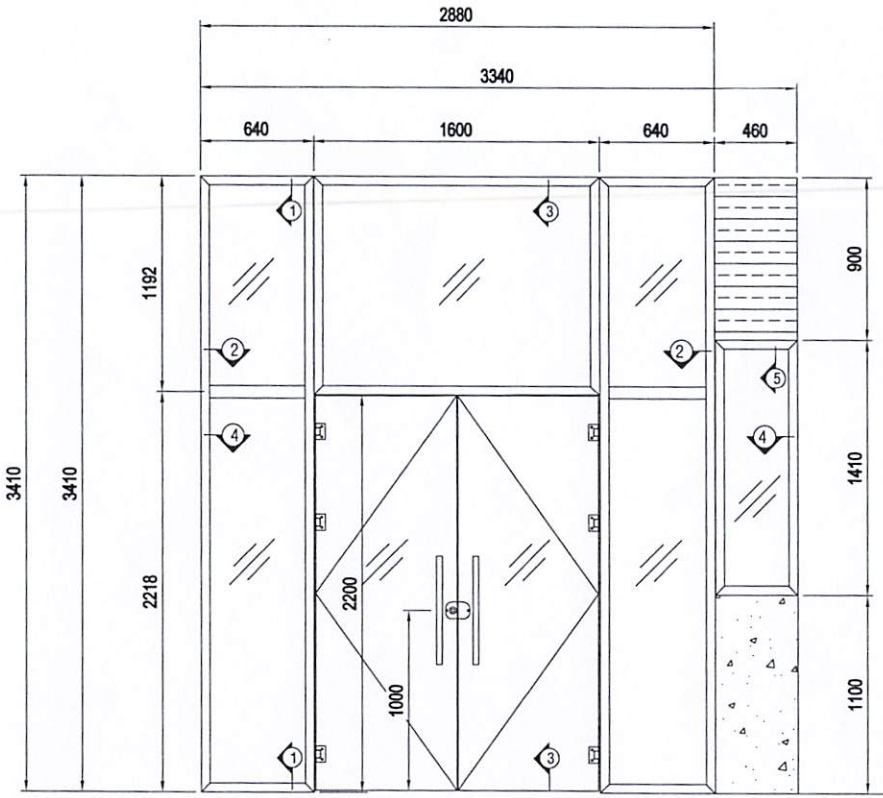

MẶT BẰNG VÁCH NHÔM KÍNH

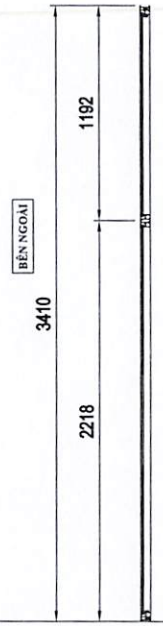

MẶT CẮT 1-1

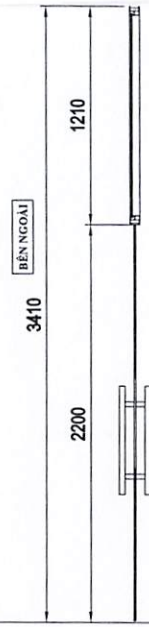

MẶT CẮT 3-3

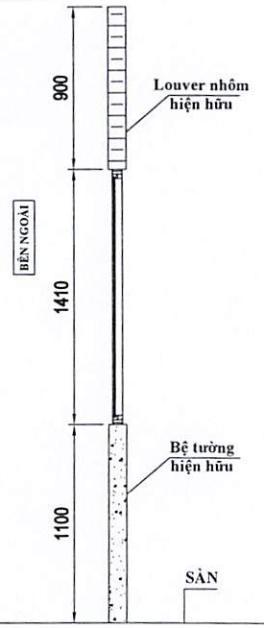

MẶT CẮT 5-5

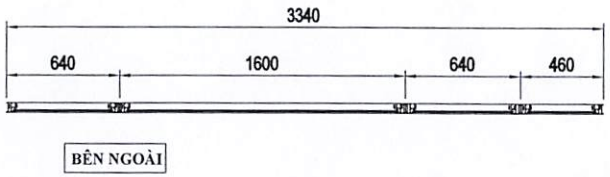

MẶT CẮT 2-2

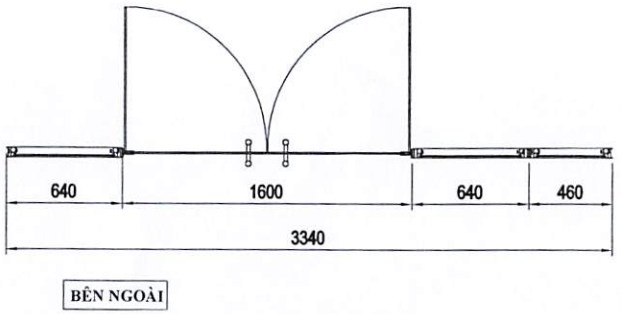

MẶT CẮT 4-4

BỆNH VIỆN ĐẠI HỌC Y DƯỢC TP.HCM 215 HỒNG BÀNG, PHƯỜNG 11, QUẬN 5 , TP.HCM	
ĐƠN VỊ SỬ DỤNG	
ĐƠN VỊ TRIỂN KHAI THIẾT KẾ	
TRIỂN KHAI CHI TIẾT	KS. DƯƠNG MINH PHƯƠNG
TÊN BẢN VẼ CHI TIẾT VÁCH NHÔM KÍNH	
BẢN VẼ SỐ	07
TỈ LỆ	
HOÀN THÀNH	